MANUAL DE USUARIO

Adaptador de Montura
con bandeja de filtro

Gracias por elegir nuestro producto. Su nuevo adaptador ha sido diseñado con el esfuerzo y la experiencia no solo de ingenieros, sino también de cineastas. Ha sido creado utilizando los mejores materiales, tecnologías y soluciones disponibles, convirtiéndolo así en la herramienta perfecta tanto para profesionales como para aficionados.

[1] TAPÓN FRONTAL
El tapón frontal protege el adaptador del polvo y de los daños. Siempre debe colocarse cuando no haya ningún objetivo montado en el adaptador.

[2] ANILLO DE BLOQUEO
El anillo de bloqueo permite fijar firmemente el objetivo con montura PL al bayoneta del adaptador.

[3] ADAPTADOR
Parte principal.

[4] BOTÓN DE DESBLOQUEO
Presione para desbloquear la bandeja del filtro.

[5] PIE DE SOPORTE
El pie es compatible con placas tipo ARCA y dispone de una rosca estándar de 1/4" para otros montajes. Si es necesario, el pie puede desenroscarse con una llave hexagonal de 1,5 mm.

[6] BANDEJA DE FILTRO
La bandeja tiene un soporte magnético que permite el uso de filtros MMS dedicados. Dependiendo de la composición del set, puede suministrarse en versión con engranaje o sin él. Durante el uso, la bandeja debe insertarse siempre con alguno de los filtros. El mando de la bandeja (si está presente) permite girar el filtro mientras se utiliza para alterar el efecto visual.

[7]] FILTRO MMS
Dependiendo del set, pueden suministrarse varios filtros MMS (Magnetic Mount System). Los filtros con engranaje, como Vari ND y CPL, están diseñados para funcionar con la bandeja engranada, lo que permite la rotación del filtro una vez insertado. Los filtros sin engranaje pueden utilizarse con ambos tipos de bandejas. Cuando no se desee ningún efecto visual, se debe colocar un filtro neutro en la bandeja. Usar el adaptador sin ningún filtro puede impedir enfocar al infinito con el objetivo. Después de colocar un filtro engranado, gire el mando para comprobar que el filtro rota correctamente.

[8] TAPÓN TRASERO
El tapón trasero protege el adaptador del polvo y de los daños. Siempre debe colocarse cuando el adaptador no esté montado en una cámara.

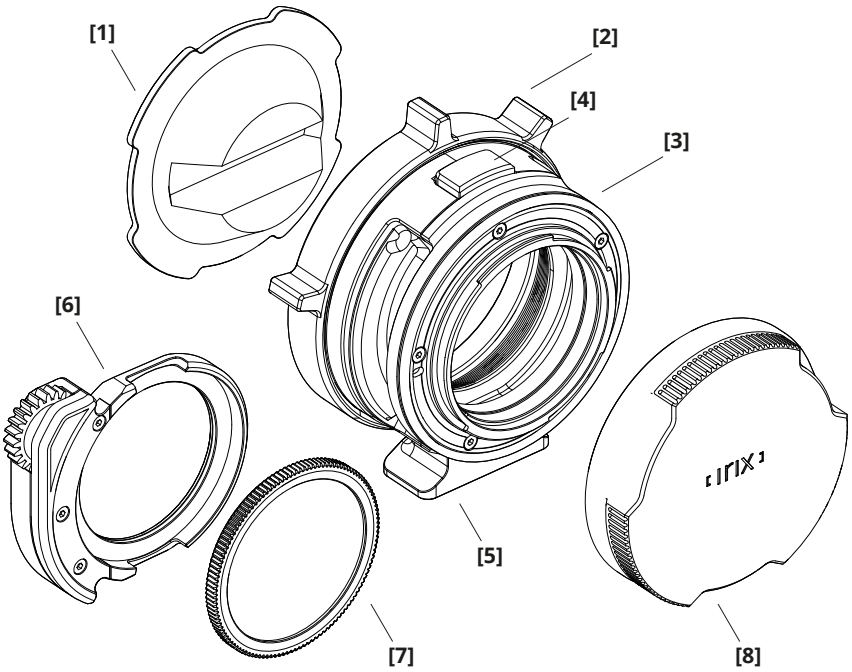

INSTRUCCIONES

1. Deslice la bandeja mientras presiona el botón de desbloqueo.
2. Retire el filtro. No toque la parte de vidrio con el dedo para evitar manchas o arañazos. En su lugar, sujete el marco metálico o use la uña u otra herramienta para hacer palanca en el borde del aro del filtro.
3. Coloque el nuevo filtro sujetándolo por los bordes. Los imanes deben encajar el filtro en su posición.
4. (Si corresponde) Compruebe que el filtro gire correctamente al accionar el mando.
5. Deslice la bandeja hasta que haga clic.
6. Tire de la bandeja y verifique que no se deslice hacia fuera.
7. Retire el tapón trasero y monte el adaptador en la cámara.
8. Retire el tapón frontal y monte el objetivo en el adaptador. Asegúrese de alinear el pasador con la muesca antes de girar el anillo de bloqueo.

MANTENIMIENTO

El polvo o la suciedad acumulados en la superficie o en el interior del adaptador deben eliminarse con aire comprimido o con un pincel suave y limpio.

Las huellas dactilares u otras manchas en los filtros deben eliminarse con una microfibra adecuada y/o soluciones de limpieza diseñadas para óptica.

ADVERTENCIAS

El adaptador está equipado con un sello de goma que protege parcialmente el interior de la cámara contra el polvo y la humedad. Sin embargo, no es completamente resistente al polvo ni al agua. No lo sumerja en agua ni lo almacene en lugares húmedos. Para una mejor protección, se recomienda el uso de una funda para lluvia.

Proteja el adaptador contra golpes, caídas y vibraciones excesivas.

Al utilizar objetivos pesados, use un soporte para objetivos a fin de evitar daños en el adaptador.

No utilice este adaptador con objetivos que tengan una protrusión trasera superior a 19,5 mm, ya que puede causar daños tanto en el objetivo como en el adaptador.

Algunos objetivos modifican esta protrusión al enfocar, por lo que debe verificar esta medida cuando esté enfocado al infinito.

El adaptador y sus accesorios deben mantenerse fuera del alcance de niños y animales, ya que contienen piezas pequeñas que pueden suponer riesgo de asfixia.

El desensamblaje no supervisado del adaptador puede provocar daños permanentes y la pérdida de la garantía.

En caso de cualquier funcionamiento defectuoso, se recomienda encarecidamente contactar con un servicio autorizado de Irix.

Conserve este manual para futuras consultas.

VIDEO TUTORIAL

TH Swiss AG
Suiza
info@irixlens.com
irixlens.com

[IRIX]